الإختبار الثلاثي الثاني في مادة التكنولوجيا

- فرع هندسة ميكانيكية - **المدة الزمنية: ساعة**

اللقب:..... **الإسم:**..... **القسم:**.....

التمرين الأول :

ضع علامة X في المكان المناسب :

1 - **التكنولوجيا هي :** ☐ **التقنيات مؤسسة على مبادئ علمية .**
☐ **الوسائل والاختراعات المتطورة التي تلبي حاجة الإنسان .**
☐ **معارف علمية.**

2 - **المؤسسة هي** مجموعة **الموارد البشرية والمادية، ضيف إلى هذا التعريف حتى يكون تاما إحدى المعاني التالية:**
☐ **أن تكون لها إدارة منظمة**
☐ **أن يكون لها ر. بح .**
☐ **أن يكون لها رأس مال**

3- من بين ما تنتجه المؤسسة البكرات المستعملة في آبار المياه و بعض أعمال البناء. (أنظر الشكل 1 و الشكل 2)

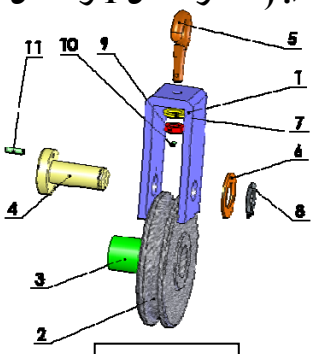

الشكل2

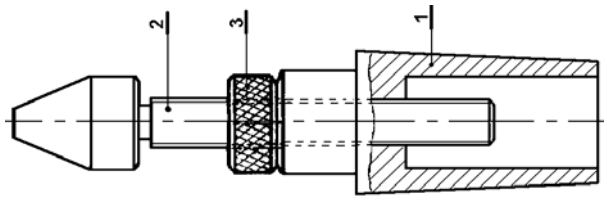

الشكل 1

- ما نوع هذه الرسومات ؟

الشكل -1- : .....

الشكل -2- : .....

4– سم الخطوط المشار إليها في الرسم .

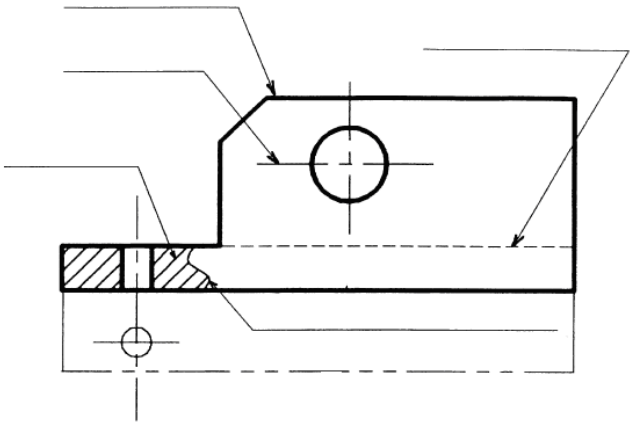

التمرين الثاني:

- **أكتب أسماء المساقط في الأشكال الأربعة .**

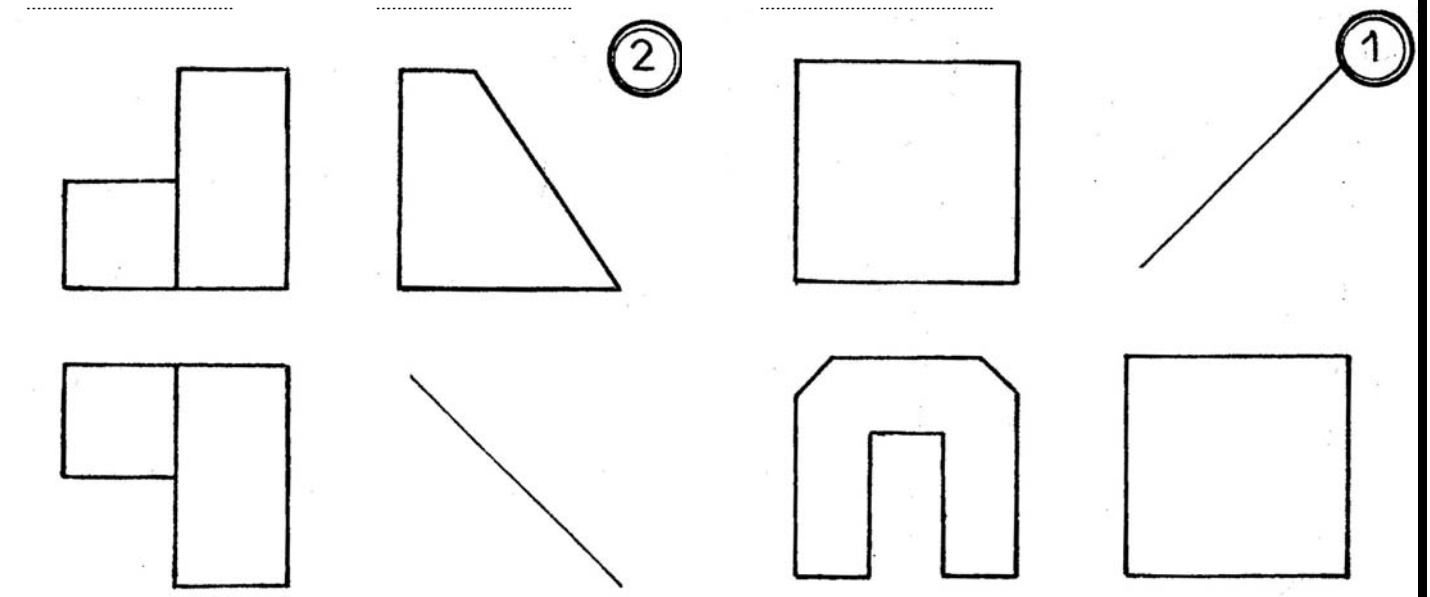

الشكل1

الشكل2

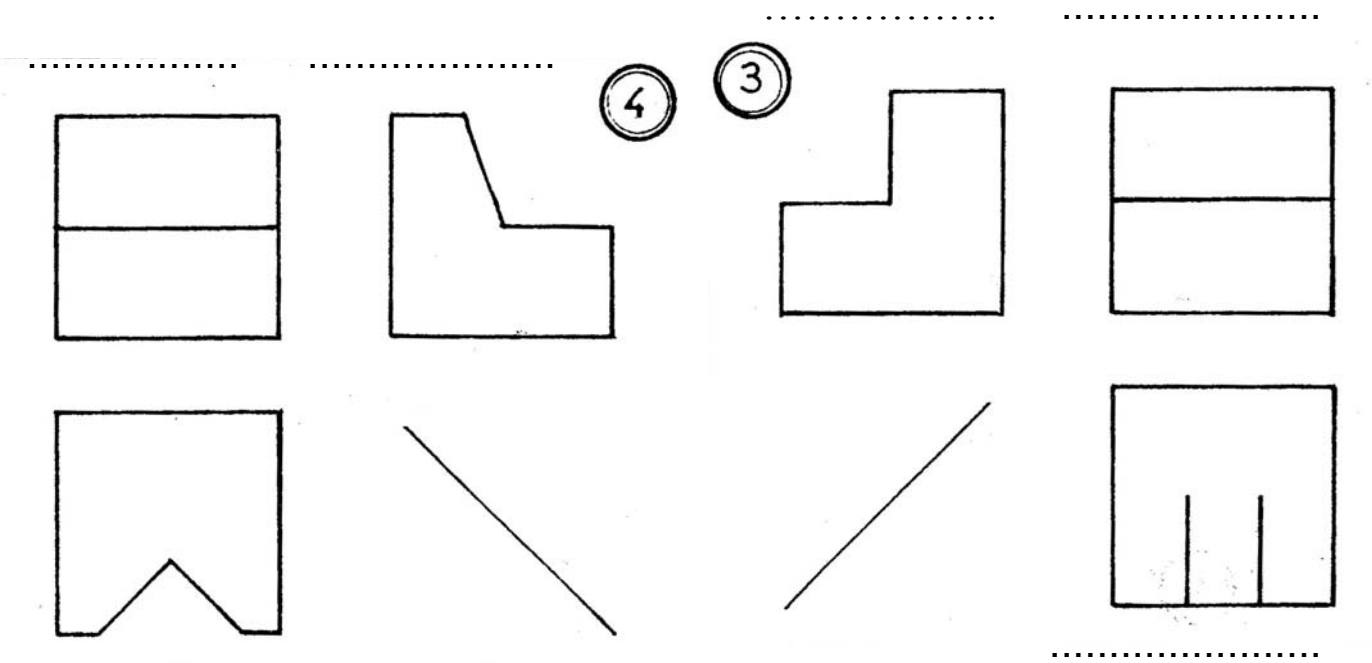

الشكل3

الشكل4