المدة: ساعة واحدة **تصحيح إختبار الفترة الأولى في مادة الفيزياء** **أقسام** : السنوات الأولى أداب

السؤال الأول(07.5 نقاط): إستخدم الكلمات التالية: تكاثف – تبخر – سيول – باردة – تلوث- تسرب – تساقط- البخار- جليدية- بخار. في الفراغات المناسبة للنص التالي:

إن الماء الموجود في البحار و الأنهار و الأرض و النباتات يتحول إلى بخار الماء، لقد حدث له تبخر هذا البخار يختلط بالهواء الجوي و ينتشر ، عندما يجتاز مناطق باردة يحدث له تكاثف عندها تتشكل قطرات صغيرة من الماء أو يتجمد فتتشكل بلورات جليدية ينزل الماء نحو الأرض على شكل تساقط كالأمطار و الثلوج . المطر عند سقوطه يحدث له تلوث بفعل الأجسام التي يحملها معه.
جزء من الماء الذي يصل إلى الأرض يجري على السطح على شكل سيول مثل الوديان و الأنهار . أما الجزء الأخر يحدث له تسرب ، و قد يكون سريعا أو بطيئا حسب المنطقة التي يسقط فيها.

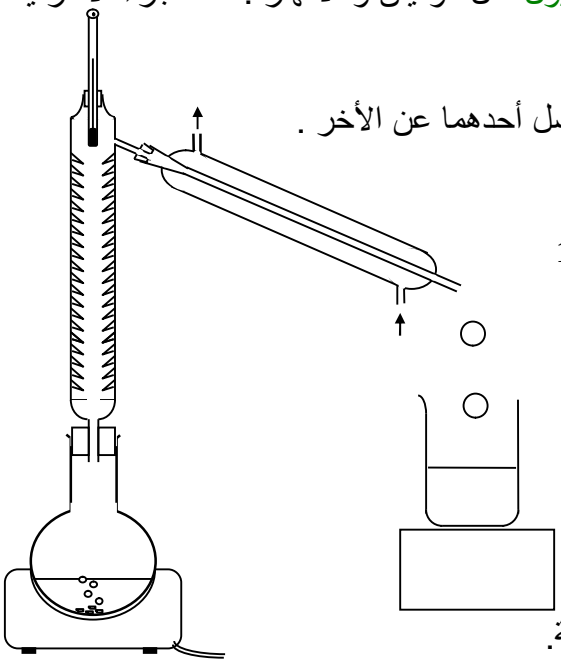

السؤال الثاني (04.5 نقاط): لدينا خليط من الماء و الكحول و نريد فصل أحدهما عن الأخر .
1- ما إسم الجهاز الذي نستعمله : **جهاز التقطير**
2- ماهو دور المبرد :**تكثيف البخار**
3- إن درجة غليان الكحول هي 65^0C و درجة غليان الماء هي 100^0C
- ما هو السائل الذي نحصل في البيشر قبل الأخر:**الكحول**
- على ماذا يعتمد هذا النوع من الفصل:**على الإختلاف في درجة الغليان**
4- ضع على الشكل أسماء العناصر التالية : عمود التقطير – الدورق المبرد – الترمومتر- السخان الكهربائي – كأس بيشر

السؤال الثالث(08 نقاط): أجب بصح أو خطأ ثم صحح العبارةالخاطئة.
- الماء الشروب هو ماء نقي.**خطأ**
- **الماء الشروب ماء صافي معالج يحتوي على أملاح معدنية منحلة.**
- الخليط المائي ناتج عن وجود عدة مواد في الماء النقي منحلة وغير منحلة. **صح**
- الماء النقي هو ماء يحتوي على جزيئات الماء فقط. **صح**
- تصنف المحاليل المائية كيميائيا إلى ثلاثة أصناف ماء مالح ، ماء عذب ، ماء غير مستساغ. **خطأ**
تصنف المحاليل المائية كيميائيا إلى ثلاثة أصناف حمضية ، قاعدية ، معتدلة
- للكشف عن الماء نستعمل محلول نترات الفضة. **خطأ**
- **للكشف عن الماء نستعمل كبريتات النحاس الجافة**
- الخليط المائي المتجانس مثل الماء النقي ، الماء المعدني ،الماء الصافي، الماء العكر. **خطا**
- **الخليط المائي المتجانس مثل الماء المعدني ، الماء الصافي.**
- لمعرفة نوع المحلول المائي نستعمل ثابت كيميائي يسمى PH . **صح**
- الهواء الجوي جسم خليط من الغازات التالية غاز الهيدروجين ، غاز الكلور ، غاز ثاني أكسيد الكربون . **خطأ**
- **الهواء الجوي جسم خليط من الغازات التالية غاز الأكسجين ، غاز الزوت ، غازات أخرى مثل غاز ثاني أكسيد الكربون و الهيليوم و الكريبتون و بخار الماء.**