المدة: ساعة واحدة **إختبار الفترة الأولى في مادة الفيزياء** **أقسام** : السنوات الأولى أداب

السؤال الأول(07.5 نقاط): إستخدم الكلمات التالية: تكاثف – تبخر – سيول – باردة – تلوث- تسرب – تساقط- البخار- جليدية- بخار. في الفراغات المناسبة للنص التالي:

إن الماء الموجود في البحار و الأنهار و الأرض و النباتات يتحول إلى ..... الماء ، لقد حدث له .....هذا ..... يختلط بالهواء الجوي و ينتشر ، عندما يجتاز مناطق .....يحدث له .....عندها تتشكل قطرات صغيرة من الماء أو يتجمد فتتشكل بلورات ..... ينزل الماء نحو الأرض على شكل ..... كالأمطار و الثلوج . المطر عند سقوطه يحدث له.....بفعل الأجسام التي يحملها معه.

جزء من الماء الذي يصل إلى الأرض يجري على السطح على شكل .....مثل الوديان و الأنهار . أما الجزء الأخر يحدث له .....، و قد يكون سريعا أو بطيئا حسب المنطقة التي يسقط فيها.

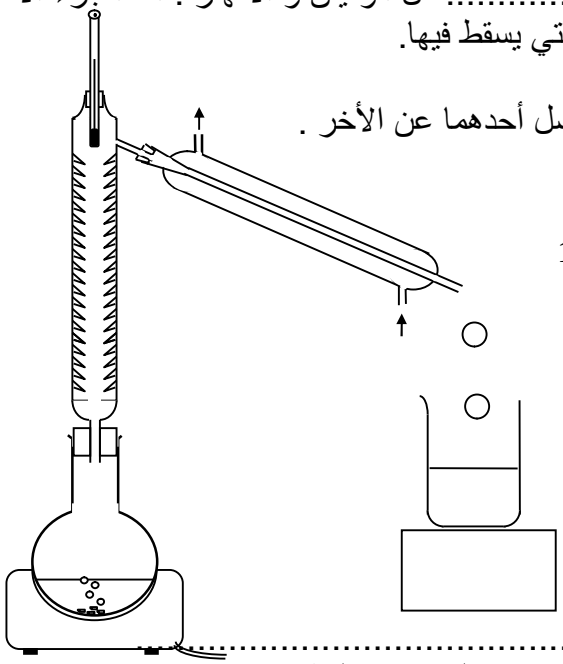

السؤال الثاني (04.5 نقاط): لدينا خليط من الماء و الكحول و نريد فصل أحدهما عن الأخر .

1- ما إسم الجهاز الذي نستعمله : .....

2- ماهو دور المبرد :.....

3- إن درجة غليان الكحول هي 65^0C و درجة غليان الماء هي 100^0C

- ما هو السائل الذي نحصل في البيشر قبل الأخر:.....

- على ماذا يعتمد هذا النوع من الفصل:.....

4- ضع على الشكل أسماء العناصر التالية : عمود التقطير – الدورق المبرد – الترمومتر- السخان الكهربائي – كأس بيشر

السؤال الثالث(08 نقاط): أجب بصح أو خطأ ثم صحح العبارة الخاطئة.

- الماء الشروب هو ماء نقي.
- .....
- الخليط المائي ناتج عن وجود عدة مواد في الماء النقي منحلة وغير منحلة و هو خليط غير متجانس.
- .....
- الماء النقي هو ماء يحتوي على جزيئات الماء فقط.
- .....
- تصنف المحاليل المائية كيميائيا إلى ثلاثة أصناف ماء مالح ، ماء عذب ، ماء غير مستساغ.
- .....
- للكشف عن الماء نستعمل محلول نترات الفضة.
- .....
- الخليط المائي المتجانس مثل الماء النقي ، الماء المعدني ،الماء الصافي، الماء العكر.
- .....
- لمعرفة نوع المحلول المائي نستعمل ثابت كيميائي يسمى PH .
- .....
- الهواء الجوي جسم خليط من الغازات التالية غاز الهيدروجين ، غاز الكلور ، غاز ثاني أكسيد الكربون .
- .....